RPPN3 - RPPN7

Pressostat industriel

Caractéristiques

- Excellente répétabilité
- Réglage de l'écart pour la régulation
- Ecart fixe pour le contrôle et l'alarme

Applications

- Equipement de sécurité
- Sécurité d'équipements énergétiques
- Surveillance d'enceintes sous pression
- Contrôle du niveau de liquide

IP 66

Données techniques

Plage de pression	-200 mbar ... 0 à 60 ... 600 bar
Température	Plage de pression codes 101 à 153 Process : -15 ... +150 °C Ambiante : -25 ... + 70 °C Stokage : -40 ... + 70 °C Plage de pression codes 200 à 602 Process : -50 ... +200 °C Ambiante : -25 ... + 55 °C Stokage : -40 ... + 70 °C
Répétabilité	± 1% E.M. / cycle de pression constante
Conformité CE	Directive Basse Tension 2014/35/UE
Degré de protection	IP 66 (EN 60529)
Raccord process	Acier inox 1.4404 (316L)
Elément sensible	Plage de pression codes 101 à 153 Brides : Acier inox 1.4404 (316L) Membrane : Viton® Plage de pression codes 200 à 602 Soufflet : Acier inox 1.4404 ou 1.4432 (316L) Plage de pression codes 600 à 602 Piston : Acier nickelé

Echelle	Interne. Précision d'affichage ± 5% E.M.
Couvercle	Zamak peint en bleu Vis de fixation en acier inoxydable
Boîtier	Zamak noir
Fixation murale	Etrier amovible
Prise de terre	Interne
Raccordement électrique	Bornier avec presse-étoupe en plastique pour Ø 7 à 10,5 mm
Fonction électrique	Voir grille de codification en page 5
Réglage	2 vis externes sur le dessus du boîtier pour réglage de l'écart et des points de consigne

Options

Réglage des points de consigne	Code SETP
Utilisation sur oxygène	Code 0765
Raccord de fixation sur tube 2"	Code 0407
Raccordement électrique : connecteur en acier inoxydable (Souriau)	Code 2298
Fiche mobile : connecteur en acier inoxydable (Souriau)	Code 2249
Etiquette de repérage en inox avec fil inox	Code 9941
Plombage de la consigne	Code 8990

Cette notice ne peut être reproduite qu'en totalité

2018-04-23

Principe

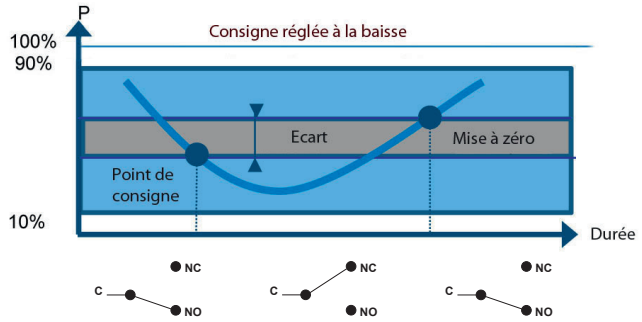

Un élément sensible déformable actionne un microrupteur par l'intermédiaire d'un levier. Le réglage de la consigne est obtenu par un ressort comprimable monté en opposition.

.

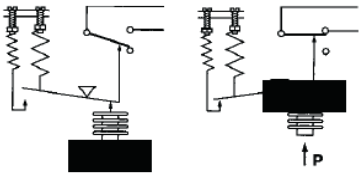

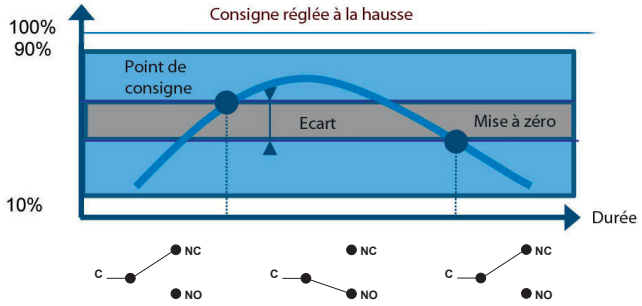

Le point de consigne et la remise à zéro doivent être compris entre 10% et 90% de l'échelle.

Réglage standard en usine
Point de consigne à 50% de l'échelle à la baisse de pression
Réglage en usine des points de consigne spécifique client (option SETP)
Les spécifications suivantes doivent être donnés à la commande :
- Valeur du point de consigne
- Réglage de la pression à la baisse ou la hausse
- Valeur de l'écart (si nécessaire) lors de l'utilisation d'un microrupteur à écart réglable

Repère de câblage

1 microrupteur

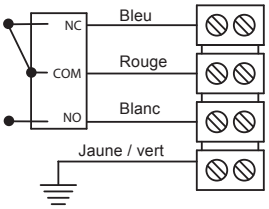

2 microrupteurs

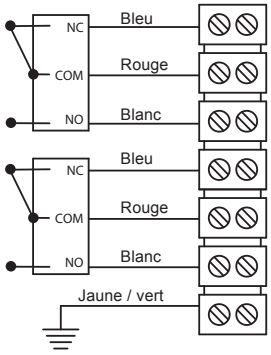

2018-04-23 Cette notice ne peut être reproduite qu'en totalité

Caractéristiques des Microrupteurs

Code	A (B)	M (K)	C (W)	E (F)	H	D (V)	J
Type	**Standard**	**Contact or**	**Hermétique**	**Grande sensibilité**	**Réarmement manuel**	**Hermétique grande sensibilité**	**Réarmement manuel**
6 Vcc	0,4 ... 10 A	10 ... 50 mA	5 mA ... 4 A	0,4 ... 1 A	N/A	0,4 ... 4 A	N/A
12 Vcc	0,4 ... 10 A	10 ... 50 mA	5 mA ... 4 A	0,4 ... 1 A	N/A	0,4 ... 4 A	N/A
24 Vcc	0,4 ... 6 A	10 ... 50 mA	5 mA ... 4 A	0,4 ... 1 A	0,1 ... 8 A	0,4 ... 4 A	0,1 ... 8 A
30 Vcc	0,4 ... 6 A	10 ... 50 mA	5 mA ... 3 A	0,4 ... 1 A	0,1 ... 8 A	0,4 ... 2 A	0,1 ... 8 A
48 Vcc	0,4 ... 6 A	10 ... 50 mA	5 mA ... 3 A	N/A	N/A	N/A	N/A
110 Vcc	0,1 ... 0,5 A	10 ... 50 mA	5 mA ... 1 A	N/A	N/A	N/A	N/A
220 Vcc	0,1 ... 0,25 A	10 ... 50 mA	5 mA ... 0.5 A	N/A	N/A	N/A	N/A
115 Vac	0,4 ... 10 A	10 ... 50 mA	50 mA ... 3 A	0,4 ... 10 A	0,1 ... 10 A	N/A	0,1 ... 10 A
250 Vac	0,2 ... 10 A	N/A	50 mA ... 2.5 A	0,2 ... 10 A	0,1 ... 5 A	N/A	0,1 ... 5 A
Rigidité diélectrique entre les contacts et la terre	2000 V	2000 V	1500 V	2000 V	2000 V	1000 V	2000 V

Plages de réglage

Echelle	P. Max accidentelle	Code	Ecart du microrupteur [1]							
			Ecart réglable				Ecart fixe			
			A (B*) M (K*)		C (W*)		E (F*)		H D (V*) J	
mbar	bar		10%	90%	10%	90%	10%	90%	10%	90%
			mbar							
-50 ... 0	0,15	**101**	2 - 25	2,5 - 25	6,5 - 25	7,5 - 25	0,5	0,5	2,5	3
-2 ... 10	0,15	**102**	1 - 5	1,2 - 5	4,5 - 5	4,5 - 5	0,3	0,3	1,5	1,5
-5 ... 50	0,15	**103**	1,2 - 15	2 - 15	5 - 15	7 - 15	0,4	0,4	1,5	2,5
-8 ... 100	0,15	**104**	1,5 - 25	2 - 25	5 - 25	10 - 25	0,5	0,5	2	2,5
-200 ... 0	1	**151**	6 - 80	8 - 80	15 - 80	15 - 80	2	3	7,5	10
0 ... 200	1	**152**	6 - 80	8 - 80	15 - 80	15 - 80	2	3	7,5	10
0 ... 400	1	**153**	15 - 150	20 - 150	30 - 150	35 - 150	4	6	18	25
bar	**bar**	**Code**	**mbar**							
-1 ... 0	1,5	**200**	25 - 250	35 - 250	80 - 250	95 - 250	5	6	30	42
-1 ... 2,5	7	**201**	80 - 1200	100 - 1200	150 - 1200	200 - 1200	22	25	96	120
0 ... 0,2	1,5	**202**	15 - 100	20 - 100	60 - 100	65 - 100	4	5	18	24
0,05 ... 1	1,5	**203**	20 - 400	25 - 400	80 - 400	95 - 400	4	5	24	30
0,5 ... 10	30	**204**	200 - 3000	250 - 3000	650 - 3000	850 - 3000	45	50	240	300
3,5 ... 25	30	**205**	600 - 5000	1200 - 5000	750 - 5000	1300 - 5000	60	100	720	1440
bar	**bar**	**Code**	**bar**							
5 ... 50	65	**206**	1 - 10	2 - 10	2,5 - 10	3 - 10	0,15	0,2	1,5	2,5
5 ... 100	220	**207**	2,5 - 15	3 - 15	5,5 - 15	6,5 - 15	0,7	0,9	3	3,5
20 ... 150	220	**208**	2,5 - 15	3,5 - 15	5,5 - 15	6,5 - 15	0,7	1	3	4,5
-1 ... 3.5	30	**209**	0,15 - 1,5	0,2 - 1,5	0,65 - 1,5	0,85 - 1,5	0,045	0,050	0,2	0,25
25 ... 175	800	**600**	20 - 80	30 - 80	30 - 80	35 - 80	14	14	24	36
30 ... 350	800	**601**	20 - 100	30 - 100	30 - 100	35 - 100	16	16	24	36
60 ... 600	800	**602**	20 - 120	30 - 120	30 - 120	35 - 120	16	16	24	36

(*) Pour la version avec 2 microrupteurs, les valeurs minimum de l'écart doivent être multipliées par 1.5

[1] La valeur de l'écart dépend de la valeur du point de consigne.
Ce tableau contient les valeurs d'écart pour le réglage du point de consigne à 10% et 90% de l'échelle sélectionnée. Pour l'écart réglable la valeur inférieure correspond au ressort d'écart totalement détendu et les plus élevés correspond au ressort d'écart entièrement tendu. Pour les autres points de réglage la valeur d'écart peut être calculée par interpolation linéaire entre les valeurs 10% et 90%.

2018-04-23 Cette notice ne peut être reproduite qu'en totalité

Dimensions (mm)

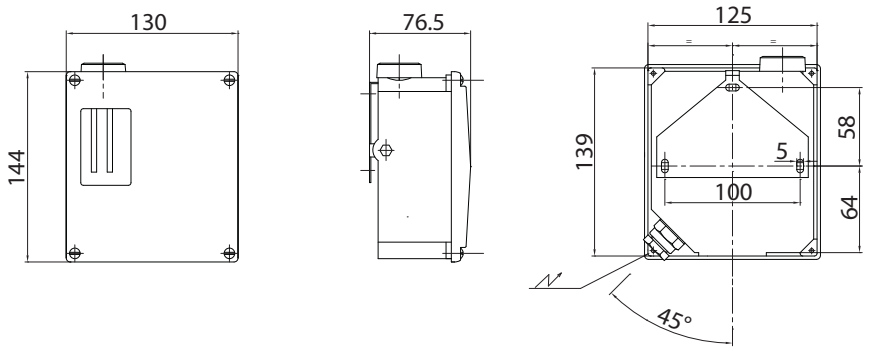

Echelle : 101 - 102 - 103 - 104
Masse : 3 kg

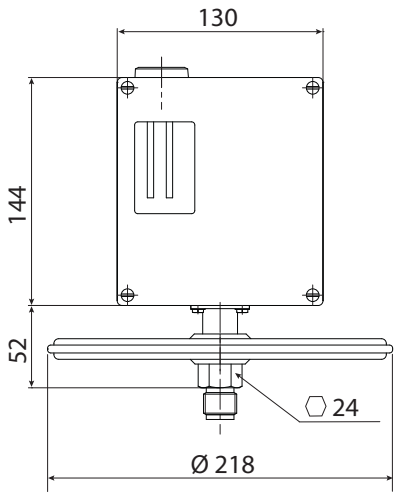

Echelle : 151 - 152 - 153
Masse : 2,8 kg

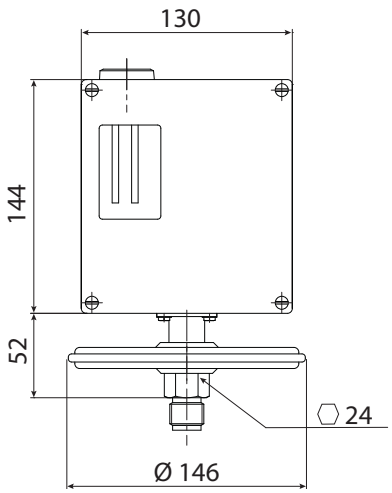

Echelle : 200 - 202 - 203
Masse : 2,5 kg

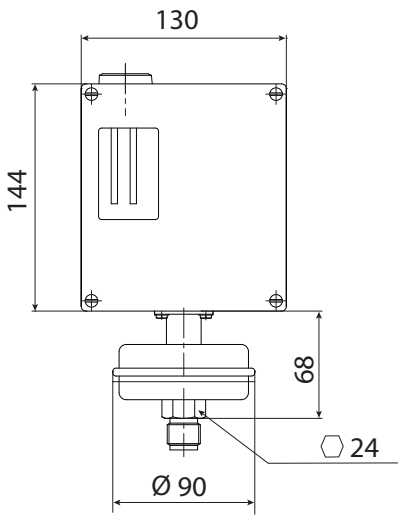

Echelle : 201
Masse : 2,4 kg

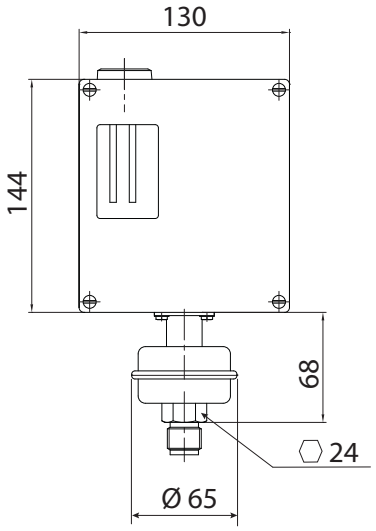

Echelle : 204 - 205 - 206 - 207 208 - 209 - 600 - 601 - 602
Masse : 2 kg

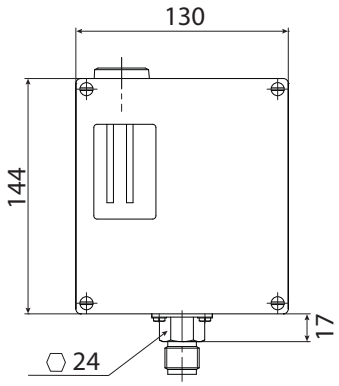

2018-04-23 Cette notice ne peut être reproduite qu'en totalité

Codification RPPN

RP	PN	–				.	xxx	/

Modèle

Pressostat industriel	RP

Homologations

Version standard sans homologation ATEX	PN –

Elément sensible

Membrane (Viton®, code 101 à 153)	3
Soufflet (Acier inox, code 200 à 209) ou Piston (Acier nickelé, code 600 à 602)	7

Type de microrupteur	Ecart	
1 SPDT inverseur standard	Réglable	A
2 SPDT inverseurs standards	Réglable	B
1 SPDT inverseur hermétique	Réglable	C
2 SPDT inverseurs hermétiques	Réglable	W
1 SPDT inverseur grande sensibilité	Fixe	E
2 SPDT inverseurs grande sensibilité	Fixe	F
1 SPDT inverseur hermétique, grande sensibilité	Fixe	D
2 SPDT inverseurs hermétiques, grande sensibilité	Fixe	V
1 SPDT inverseur contact or	Réglable	M
2 SPDT inverseurs contact or	Réglable	K
1 SPDT inverseur, réarmement manuel, après coupure en hausse	Fixe	H
1 SPDT inverseur, réarmement manuel, après coupure en baisse	Fixe	J
Contacteur pneumatique NO		Z
Contacteur pneumatique NF		Y

Raccord process

G 1/2 mâle (standard)	3
1/2 NPT mâle	6
1/4 NPT femelle	8

.

Etendues de mesure (mbar)	Etendues de mesure (kPa)		
-50 ... 0	-5 ... 0	1)	101
-2 ... 10	-0,2 ... 1	1)	102
-5 ... 50	-0,5 ... 5	1)	103
-8 ... 100	-0,8 ... 10	1)	104
-200 ... 0	-20 ... 0	1)	151
0 ... 200	0 ... 20	1)	152
0 ... 400	0 ... 40	1)	153
Etendues de mesure (bar)	**Etendues de mesure (kPa)**		
-1 ... 0	-100 ... 0	2)	200
-1 ... 2,5	-100 ... 250	2)	201
0 ... 0,2	0 ... 20	2)	202
0,05 ... 1	5 ... 100	2)	203
0,5 ... 10	50 ... 1000	2)	204
3,5 ... 25	350 ... 2500	2)	205
5 ... 50	500 ... 5000	2)	206
5 ... 100	500 ... 10000	2)	207
20 ... 150	2000 ... 15000	2)	208
-1 ... 3.5	-100 ... 350	2)	209
25 ... 175	2500 ... 17500	2)	600
30 ... 350	3000 ... 35000	2)	601
60 ... 600	6000 ... 60000	2)	602

Options pouvant être ajoutées après / (voir exemple ci-dessous) /

1) Seulement RPPN3

2) Seulement RPPN7

Exemple de commande avec options

RP	PN	–	3	A	3	.	101	/	0407	_	9941

- Pressostat industriel
- Sans approbation ATEX
- Membrane Viton®
- 1 SPDT inverseur hermétique
- Raccord process G1/2 mâle
- Etendue de mesure -50 ... 0 mbar
- Option : Raccord de fixation sur tube 2"
- Option : Etiquette de repérage en inox avec fil inox

2018-04-23 Cette notice ne peut être reproduite qu'en totalité